仕 様

材 質 ：SS400-3.2mm

仕 上 ：溶融亜鉛メッキ

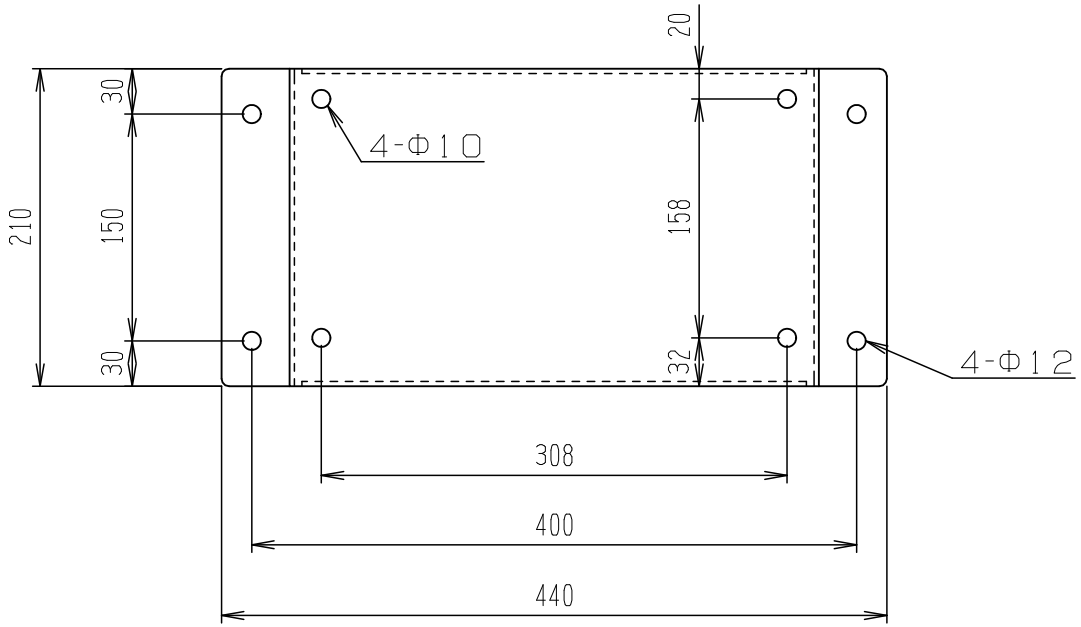

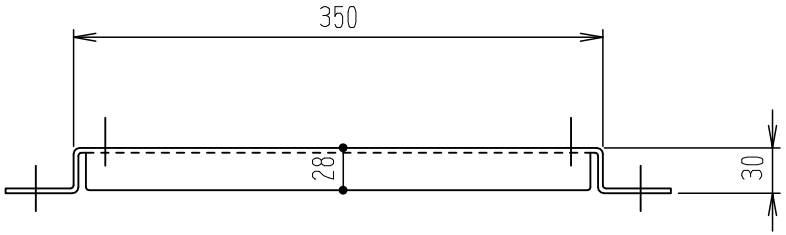

備考		摘要表番号	設計		製図	2025.05.20 EH-1	写図		検図		査閲		尺度	1：5	図名	ドレン蒸発機用ベース（KG-D2144Y）

エジソンハードウェア株式会社